CONJUNTO BOTOEIRA BX1 COM BOTÃO DE EMERGÊNCIA XB2-ES542 E PLACA DE EMERGÊNCIA

APRESENTAÇÃO

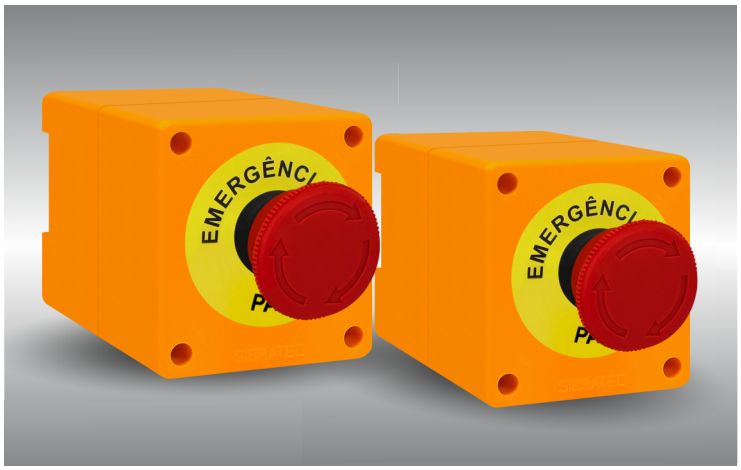

As caixas plásticas BX1-SB possui apenas uma única furação para **prensa-cabo PG11** e pode ser fixado tanto por sobrepor quanto em trilho DIN 35mm.

O Conjunto Caixa BX1 com Botão de Emergência XB2-ES542 é uma solução prática e eficiente para a implementação de sistemas de parada de emergência em ambientes industriais. Este conjunto vem pré-montado com o botão de emergência instalado, proporcionando facilidade de aplicação e garantindo uma resposta rápida e segura em situações críticas. O botão de emergência assegura que o circuito será interrompido de maneira confiável ao ser acionado, eliminando qualquer risco de falha no desligamento. Com seu design robusto e fácil instalação, o Conjunto Caixa BX1 é ideal para diversas aplicações industriais, oferecendo proteção adicional e tranquilidade aos operadores e gerentes de manutenção.

MODELOS DISPONÍVEIS

Modelo	Trava	Destrava	Quantidades de Contatos NF	Peso
BX1-ES542	Sim	Girar	1NF	155g

CARACTERÍSTICAS E BENEFÍCIOS

- **Botão de Emergência:** Garante que o circuito elétrico será interrompido de maneira segura e imediata ao pressionar o botão, eliminando qualquer risco de falha e aumentando a segurança operacional.
- **Pré-Montagem Facilitada:** O conjunto vem montado com o botão de emergência já instalado na caixa BX1. Simplifica o processo de instalação, reduzindo o tempo e os custos associados à montagem e configuração do sistema de parada de emergência.
- **Design Robusto e Durável:** A caixa BX1 é construída com materiais de alta qualidade, resistentes a impactos e condições adversas. Proporciona uma longa vida útil e confiabilidade em ambientes industriais rigorosos, garantindo proteção contínua e eficaz.
- **Facilidade de Integração:** O conjunto BX1 é compatível com diversos sistemas de controle e automação industrial. Permite uma integração rápida e fácil com os sistemas existentes, melhorando a eficiência e a segurança das operações industriais sem a necessidade de modificações complexas.

DIMENSÕES FÍSICAS (mm)

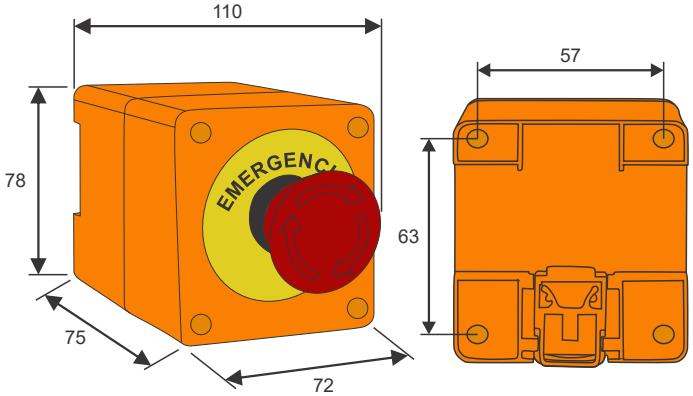

* Possui um orifício na parte inferior projetado para a instalação do PG11, com um diâmetro de furo de Ø21mm.

ESPECIFICAÇÕES DA CAIXA BX1-SB

Especificações Técnicas	
Furação do Prensa Cabo	PG11 (Não Acompanha)
Material	Injetado em Poliamida (ABS)
Fixação	Sobrepor ou Trilho DIN 35mm
Grau de Proteção	IP44

ESPECIFICAÇÃO DO BLOCO DE CONTATO



ZB2-BE102
Linha **XB2**
Contato **1NF**

Esquema de Ligação

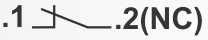

Especificações Técnicas	
Corrente Nominal	6A - AC3
Corrente Térmica	10A
Tensão de Isolação	AC15-240V / AC3-400V
Terminais	Bornes com Parafusos Imperdíveis
Material	Termoplástico Auto-Extinguível
Normas	IEC 60947-5-1

ESPECIFICAÇÃO DA PLACA DE IDENTIFICAÇÃO



Modelo	Placa de Emergência Part-B
Aplicação	Identificação em Botões de Emergência Ø22mm
Material	Termoplástico Auto-Extinguível

CCA Indústria e Comércio de Materiais Elétricos LTDA
+55 47 3521-2986 | www.sibratec.ind.br | contato@sibratec.ind.br
Rua Selesta Fronza, 430. Rio do Sul - SC - Brasil | CEP: 89160-540

As informações contidas são valores de referência.
Podem sofrer alterações sem afetar o desempenho do produto.